Torenkranen

SPIERINGS SK2400-AT7

Heeft u vragen over onze materialen?
Bel dan met 013 - 458 21 21

De informatie binnen dit document is enkel voor richtlijnen en kan onderhevig zijn aan veranderingen. © M.J. van Riel. Alle rechten voorbehouden.

Gieklengte	42 m
Haakhoogte horizontaal	35,5 m
Haakhoogte getopt	56 m
Stempelbasis	7,95 x 7,63 m

SPIERINGS
MOBILE CRANES

Serienummer 2400xxx

Bouwjaar 20xx

Merk: SPIERINGS **Type:** SK2400-AT7 **LM1**

Kraankenmerk (Kraan 42 m vlucht)

Sterkte / stabiliteit : vlgs. EN 13001 Stabiliteit : vlgs. ISO 4305 Kraangroep : vlgs. ISO 4301-2.A4	Kraankengetal	Max. last	Max. vlucht bij max. last	Max. ton-meter cap.	Max. gieklengte
	225 tm	18,0 ton	13,5 m	243 tm	42 m

Max snelheden Giek horizontaal / 30° getopt

m/min	kg	
10	18000	0 - 70 m/min
20	9000	
30	4500	
50	2250	0-0,9 omw/min
75	0	

Alle bewegingen van de kraan zijn hydraulisch traploos regelbaar.
30° Toppen mogelijk vanuit kraankabine of met de afstandsbediening.

Zwenkbereik van de kraan onbeperkt (360°) in afgestempelde stand.
Opgesteld verrijden alleen mogelijk onder speciale voorwaarden (zie handleiding).
De kraan geheel strijken bij windkracht 10 (24 m/sec) en wanneer de kraan voor een langere periode onbeheerd wordt achtergelaten.

Ballastgewicht kraan : 23000 kg.
Aangegeven last is bedrijfslast.
Max. reeptrek : 4500 kg.
2 hijsparten : 9000 kg.
4 hijsparten : 18000 kg.
Windoppervlak last max. 1,0 m²/ ton.
Bedrijfstemperatuur : -15°C tot +40°C.

Kraan afstempelen vlgs. voorschrift.
Stempelvierhoek : 7,95 x 7,63 m.
Werken toegestaan t/m windkracht 7 (17 m/s).
Stempelvierhoek : 7,95 x 5,72 m.
Werken toegestaan t/m windkracht 7 (17 m/s).
Maximale afstempelkracht: 600 kN.

HIJSTABEL Afstempeling 7,95 m x 7,63 m (t/m windkracht 7 (Bf))

Giek horizontaal HAAKHOOGTE 25,7 / 35,5 m (HOOGTE ONDER DE GIEK 27,9 / 37,7 m)

Vlucht (m)	3,5	5	10	13,5	15	20	24,8	30	35	40	42
Last (kg)	18000	18000	17250 / 15925	14785 / 13800	12930 / 12160	11475 / 10860	10310 / 9805	9350 / 9000	8550 / 8195	7870 / 7565	7285 / 7025
Last (kg)	6780 / 6550	6335 / 6135	5945 / 5765	5595 / 5435	5280 / 5135	5000					

Giek 30° getopt

Haakhoogte (m)	36,9	37,7	40,6	43,5	46,4	47,4	49,3	52,2	55,1	56
Vlucht (m)	3,5	5	10	15	20	21,7	25	30	35	36,6
Last (kg)	9000	9000	8875 / 8440	8045 / 7685	7350 / 7045	6765 / 6500	6260 / 6030	5820 / 5620	5435 / 5260	5095 / 5000

HIJSTABEL Afstempeling 7,95 m x 5,72 m (t/m windkracht 7 (Bf))

Giek horizontaal HAAKHOOGTE 25,7 / 35,5 m (HOOGTE ONDER DE GIEK 27,9 / 37,7 m)

Vlucht (m)	3,5	5	10	15	18	20	25	30	35	40	42
Last (kg)	18000	18000	14420 / 16005	12020 / 13115	10285 / 11090	9000 / 9590	7955 / 8440	7135 / 7525	6460 / 6785	5895 / 6165	5420 / 5650
Last (kg)	5010 / 5205	4650 / 4825	4340 / 4490	4065 / 4200	3820 / 3940	3600 / 3705	3400 / 3495				

Giek 30° getopt

Haakhoogte (m)	36,9	37,7	40,6	44	46,4	49,3	52,2	55,1	56
Vlucht (m)	3,5	5	10	15,8	20	25	30	35	36,6
Last (kg)	9000	9000	8255	7725 / 7255	6840 / 6465	6125 / 5820	5545 / 5290	5055 / 4840	4640 / 4455
Last (kg)	4285 / 4125	3975 / 3835	3705 / 3585	3465 / 3400					

Wijzigingen voorbehouden

141-00240001C

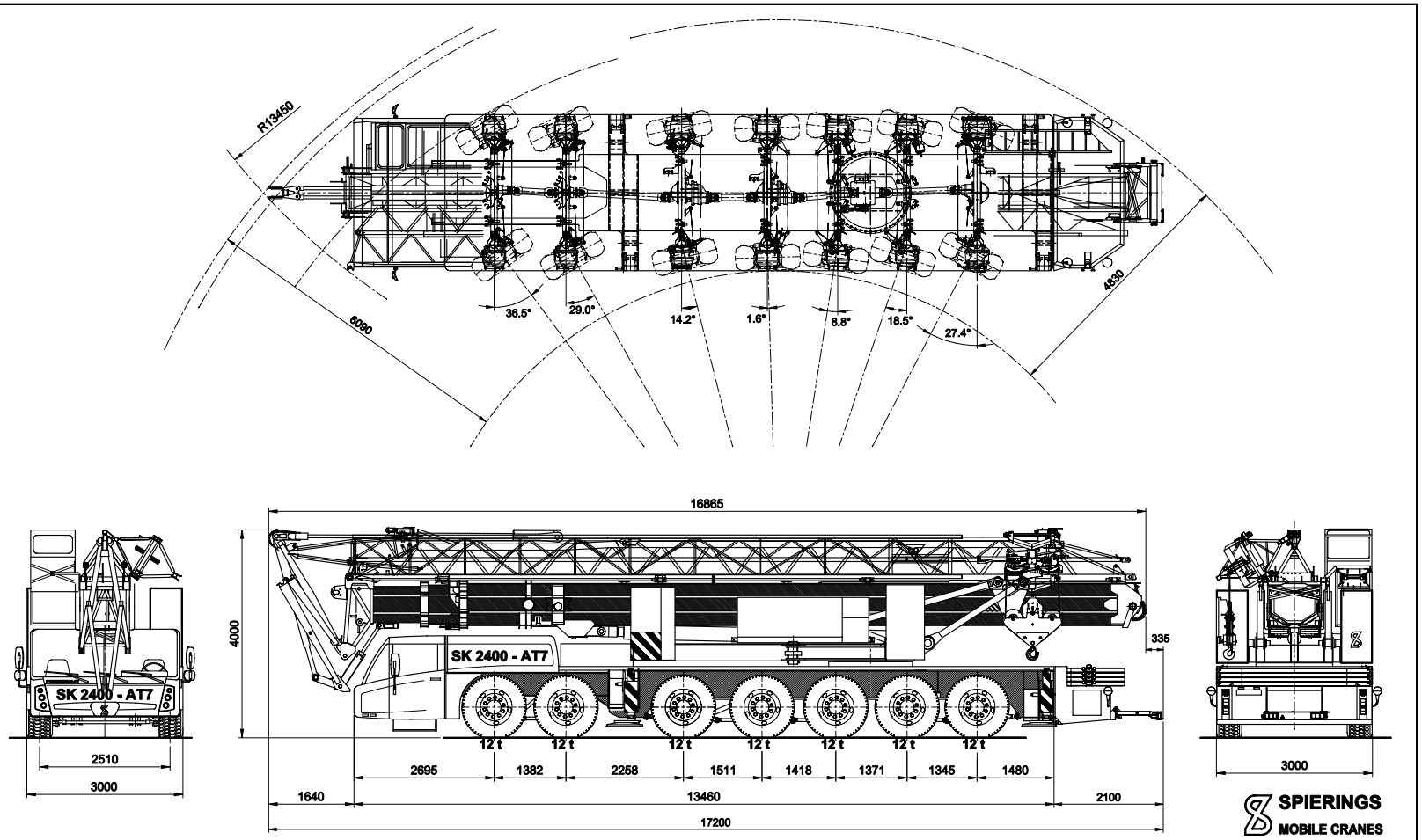

Totaal gewicht: 84000 kg

Wijzigingen voorbehouden

SPIERINGS HYDRAULISCHE VOUWKRAAN

SK2400 - AT7

SPIERINGS
MOBILE CRANES
Merwedestraat 15
5347 KZ Oss NL
Tel. +31 (0)412-626964
Fax +31 (0)412-645299
www.spieringscranes.com

141-00240002

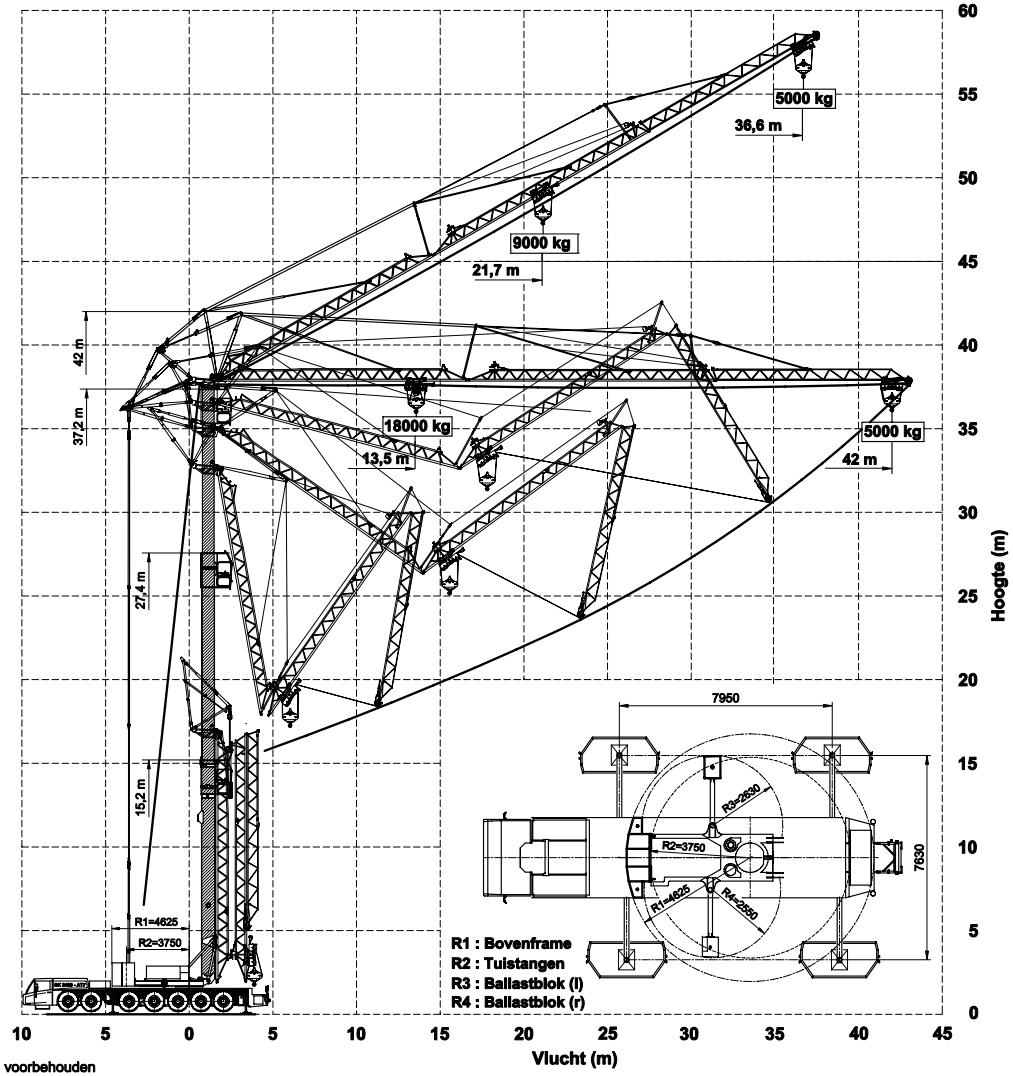

SPIERINGS
HYDRAULISCHE VOUWKRAAN
SK2400-AT7

2400xxx

Opbouwschema van de kraan

Max. stempeldruk	:	600 kN
Afm. voetplaat	:	750x600 mm
Bodemdruk	:	1,34 N/mm²

Giek uitvouwbaar in elke richting (360°)
30° Toppen mogelijk vanuit kraankabine
of via de afstandsbediening

Afm. onderlegplaat	:	3000x1340 mm
Bodemoppervlak	:	3,585 m²
Bodemdruk	:	0,17 N/mm²

SPIERINGS
MOBILE CRANES
Merwedestraat 15
5347 KZ Oss NL
Tel. +31 (0)412-626964
Fax +31 (0)412-645299
www.spieringscranes.com

141-00240003A

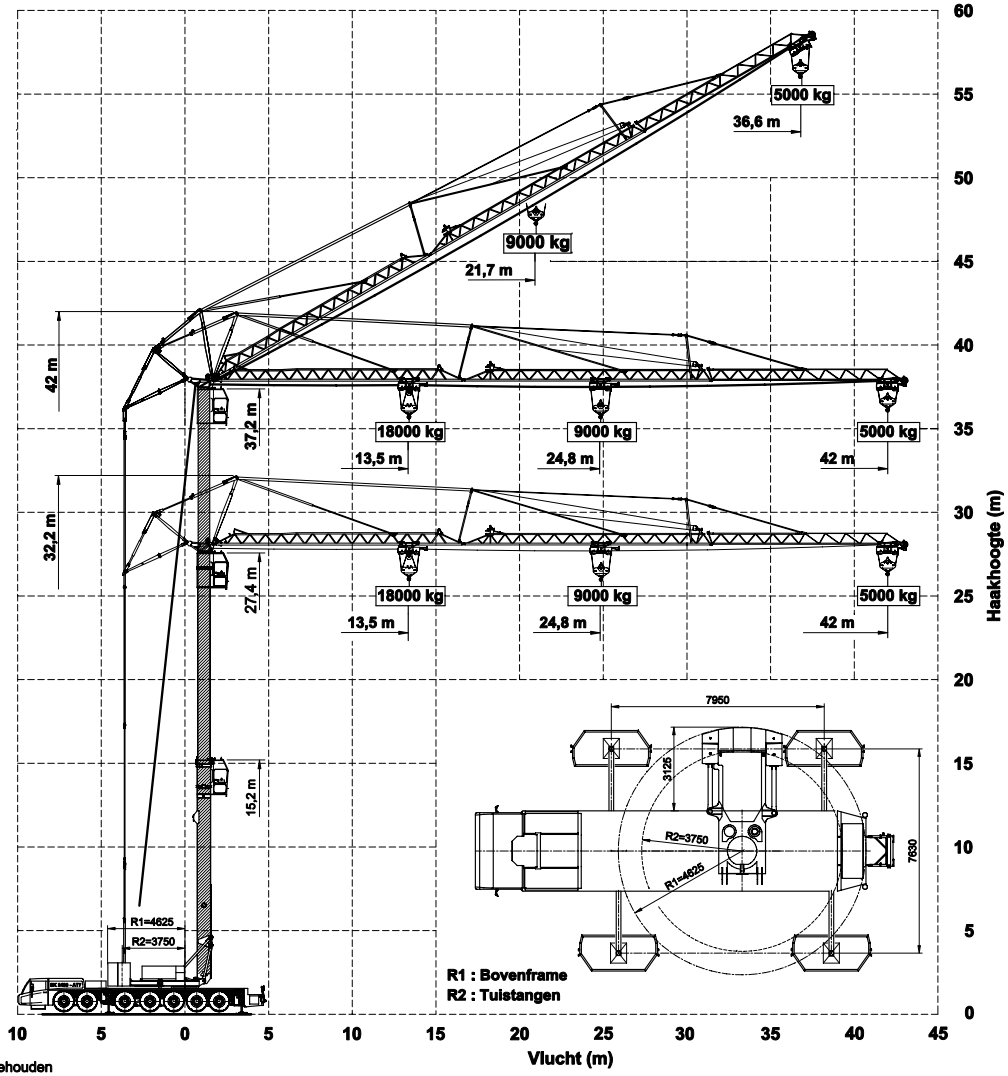

SPIERINGS
HYDRAULISCHE VOUWKRAAN
SK2400-AT7

2400xxx

Hijsspecificaties

Afstempeling: 7,95 m x 7,63 m

SPIERINGS
MOBILE CRANES
Merwedestraat 15
5347 KZ Oss NL
Tel. +31 (0)412-626964
Fax +31 (0)412-645299
www.spieringscranes.com

Wijzigingen voorbehouden

141-00240004A

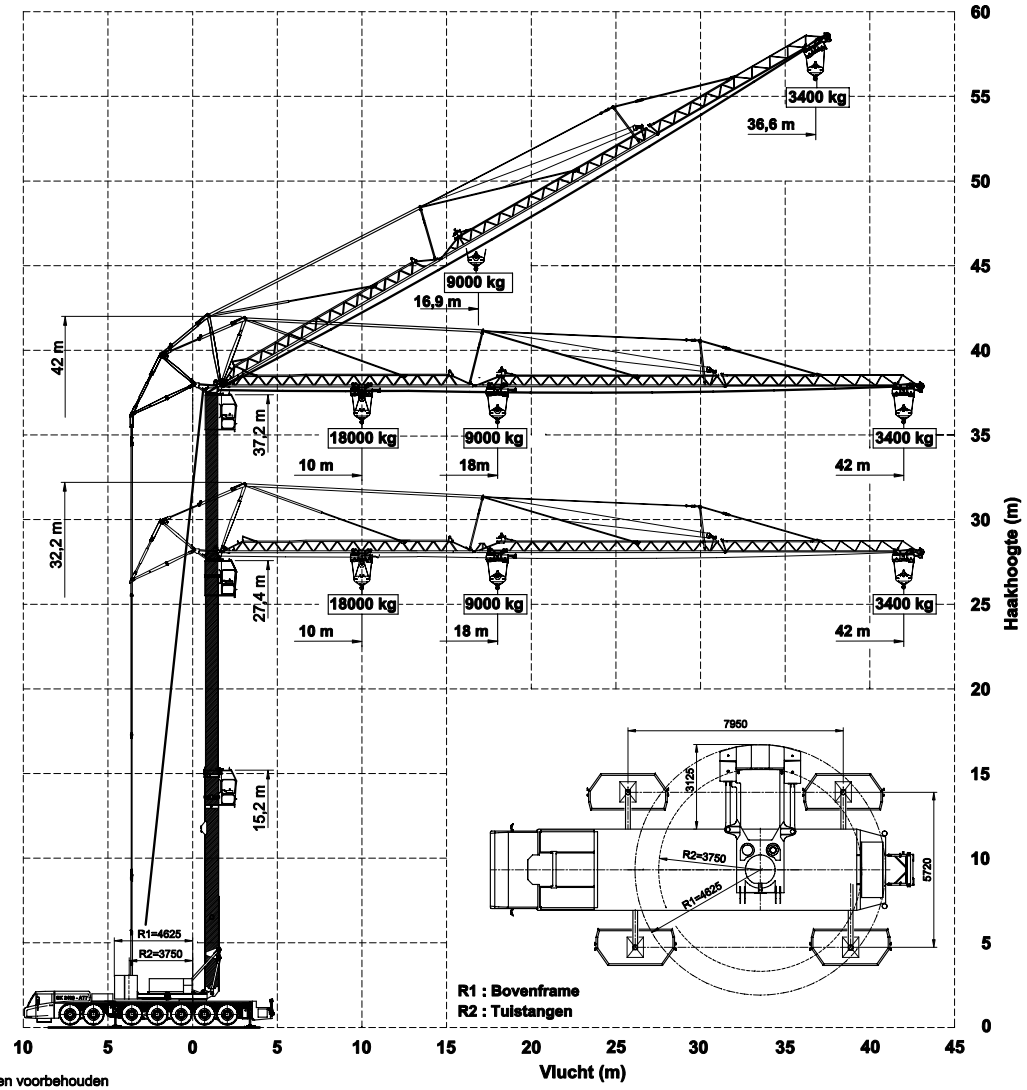

Wijzigingen voorbehouden

SPIERINGS
HYDRAULISCHE VOUWKRAAN
SK2400-AT7

2400xxx

Hijsspecificaties

Afstempeling: 7,95 m x 5,72 m

SPIERINGS
MOBILE CRANES
Merwedestraat 15
5347 KZ Oss NL
Tel. +31 (0)412-626964
Fax +31 (0)412-645299
www.spieringscranes.com

141-00260005A

SPIERINGS
MOBILE CRANES

Serienummer 2400xxx

Bouwjaar 20xx

Merk: SPIERINGS **Type:** SK2400-AT7 **LM2**

Kraankenmerk (Kraan 42 m vlucht)

Sterkte / stabiliteit : vlgs. EN 13001 Stabiliteit : vlgs. ISO 4305 Kraangroep : vlgs. ISO 4301-2.A4	Kraankengetal	Max. last	Max. vlucht bij max. last	Max. ton-meter cap.	Max. gieklengte
	248 tm	**18,0 ton**	**14,6 m**	**263 tm**	**42 m**

Max. snelheden Giek horizontaal / 30° getopt

m/min	kg	
3,3	18000	0 - 23 m/min
6,6	9000	
10	4500	0-0,3 omw/min
16	2250	
23	0	

Hijsen en katten zijn niet gelijktijdig mogelijk.
Gereduceerde kraansnelheden (1/3 nominaal).
Alle bewegingen van de kraan zijn hydraulisch traploos regelbaar.
30° Toppen mogelijk vanuit kraankabine of met de afstandsbediening.

Zwenkbereik van de kraan onbeperkt (360°) in afgestempelde stand.
Opgesteld verrijden alleen mogelijk onder speciale voorwaarden (zie handleiding).
De kraan geheel strijken bij windkracht 10 (24 m/sec) en wanneer de kraan voor een langere periode onbeheerd wordt achtergelaten.

Ballastgewicht kraan : 23000 kg.
Aangegeven last is bedrijfslast.
Max. reeptrek : 4500 kg.
2 hijsparten : 9000 kg.
4 hijsparten : 18000 kg.
Windoppervlak last max. 1,0 m²/ ton.
Bedrijfstemperatuur : -15°C tot +40°C.

Kraan afstempelen vlgs. voorschrift.
Stempelvierhoek : 7,95 x 7,63 m.
Werken toegestaan t/m windkracht 6 (14 m/s).
Stempelvierhoek : 7,95 x 5,72 m.
Werken toegestaan t/m windkracht 6 (14 m/s).
Maximale afstempelkracht: 615 kN.

HIJSTABEL Afstempeling 7,95 m x 7,63 m (t/m windkracht 6 (Bf))

Giek horizontaal — HAAKHOOGTE 25,7 / 35,5 m (HOOGTE ONDER DE GIEK 27,9 / 37,7 m)

Vlucht (m)	3,5	5	10	14,6	20	25	27	30	35	40	42
Last (kg)	18000	18000	16195	15110	14165	13325	12575	11905	11300	10750	10255	9795	9380	9000	8635	8305	8000	7710	7445	7195	6960	6740	6530	6335	6150	5975	5810	5650	5500

Giek 30° getopt

Haakhoogte (m)	36,9	37,7	40,6	43,5	46,4	48,5	49,3	52,2	55,1	56

Vlucht (m)	3,5	5	10	15	20	23,6	25	30	35	36,6
Last (kg)	9000	9000	8430	8070	7735	7425	7140	6875	6625	6395	6180	5975	5785	5605	5500

HIJSTABEL Afstempeling 7,95 m x 5,72 m (t/m windkracht 6 (Bf))

Giek horizontaal — HAAKHOOGTE 25,7 / 35,5 m (HOOGTE ONDER DE GIEK 27,9 / 37,7 m)

Vlucht (m)	3,5	5	10,6	15	19,25	25	30	35	40	42
Last (kg)	18000	18000	15590	14180	13000	11995	11130	10380	9720	9000	8615	8150	7730	7350	7005	6685	6395	6125	5880	5650	5435	5235	5050	4875	4715	4560	4415	4280	4150	4030	3915	3805	3700

Giek 30° getopt

Haakhoogte (m)	36,9	37,7	40,6	43,5	44,6	46,4	49,3	52,2	55,1	56

Vlucht (m)	3,5	5	10	15	16,9	20	25	30	35	36,6
Last (kg)	9000	9000	8365	7860	7410	7005	6645	6315	6010	5740	5485	5255	5040	4840	4655	4485	4320	4170	4030	3895	3770	3700

Wijzigingen voorbehouden

141-00260001E

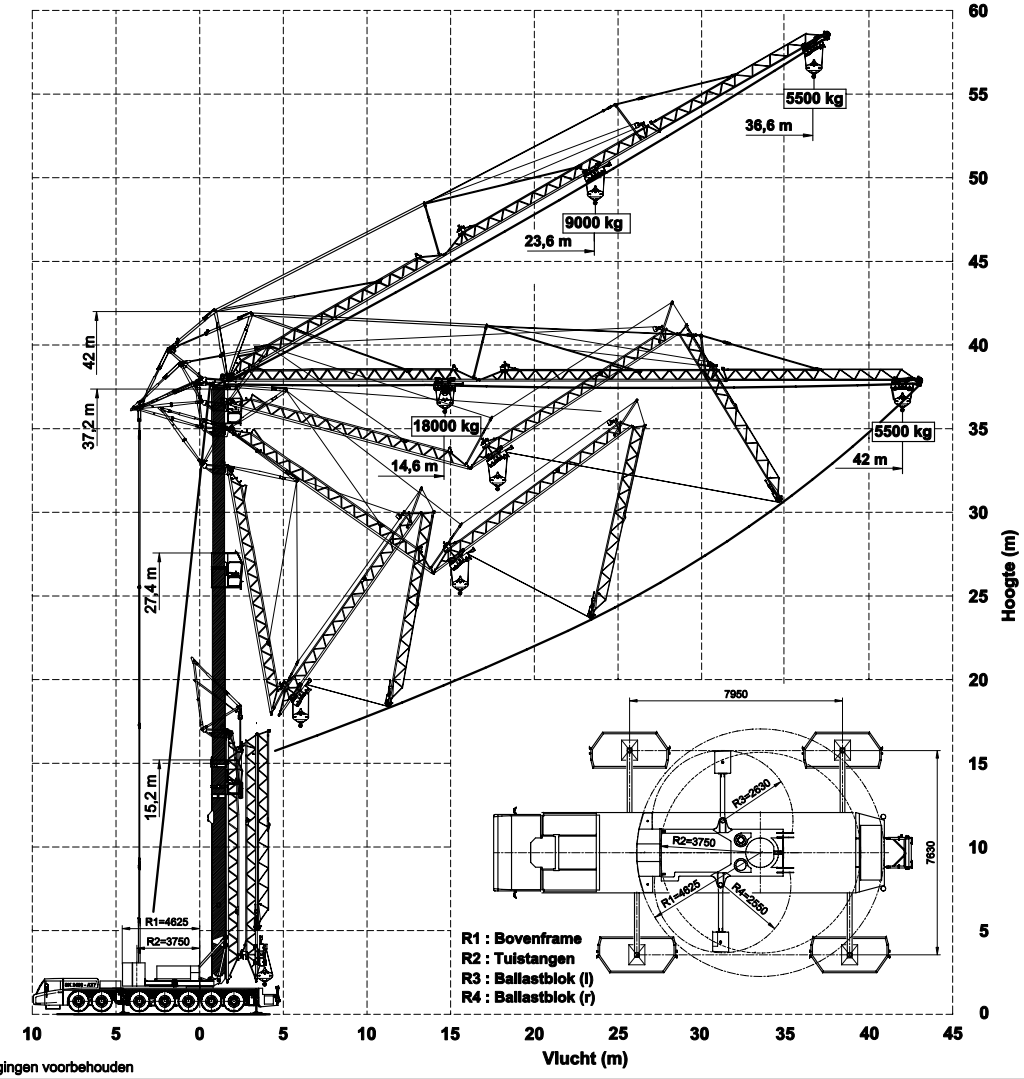

Wijzigingen voorbehouden

SPIERINGS
HYDRAULISCHE VOUWKRAAN
SK2400-AT7

2400xxx

Hijsen en katten zijn niet gelijktijdig mogelijk
Gereduceerde kraansnelheden (1/3 nominaal)

Opbouwschema van de kraan

Max. stempeldruk	:	615 kN
Afm. voetplaat	:	750x600 mm
Bodemdruk	:	1,37 N/mm²

Giek uitvouwbaar in elke richting (360°)
30° Toppen mogelijk vanuit kraankabine
of via de afstandsbediening

Afm. onderlegplaat	:	3000x1340 mm
Bodemoppervlak	:	3,585 m²
Bodemdruk	:	0,17 N/mm²

SPIERINGS
MOBILE CRANES
Merwedestraat 15
5347 KZ Oss NL
Tel. +31 (0)412-626964
Fax +31 (0)412-645299
www.spieringscranes.com

141-00260003A

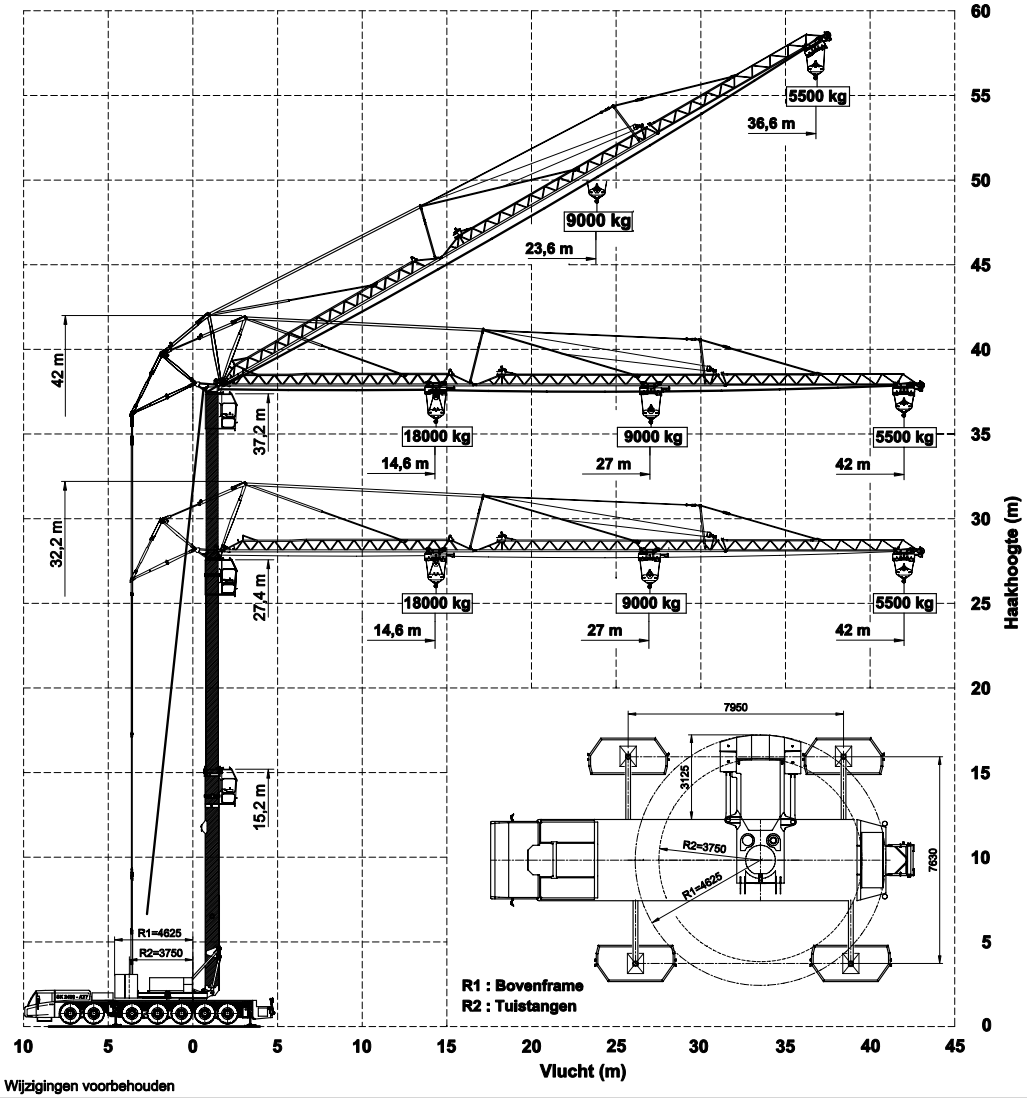

SPIERINGS
HYDRAULISCHE VOUWKRAAN
SK2400-AT7

2400xxx

Hijsspecificaties

Afstempeling: 7,95 m x 7,63 m

Hijsen en katten zijn niet gelijktijdig mogelijk
Gereduceerde kraansnelheden (1/3 nominaal)

SPIERINGS
MOBILE CRANES
Merwedestraat 15
5347 KZ Oss NL
Tel. +31 (0)412-626964
Fax +31 (0)412-645299
www.spieringscranes.com

141-00260004A

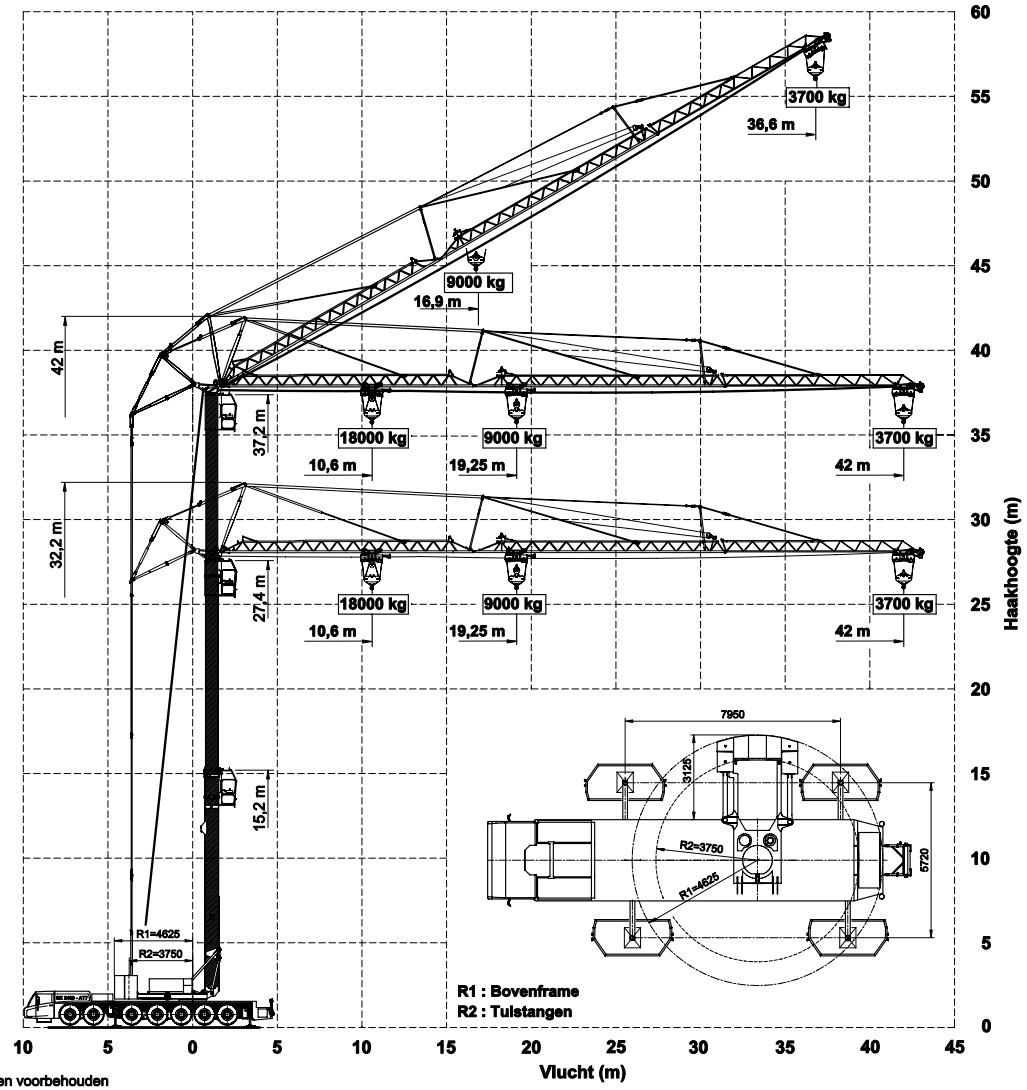

SPIERINGS
HYDRAULISCHE VOUWKRAAN
SK2400-AT7

2400xxx

Hijsspecificaties

Afstempeling: 7,95 m x 5,72 m

Hijsen en katten zijn niet gelijktijdig mogelijk
Gereduceerde kraansnelheden (1/3 nominaal)

SPIERINGS
MOBILE CRANES
Merwedestraat 15
5347 KZ Oss NL
Tel. +31 (0)412-626964
Fax +31 (0)412-645299
www.spieringscranes.com

Wijzigingen voorbehouden

141-00260005A

Heeft u vragen? Neem contact met ons op via www.mjvanriel.nl

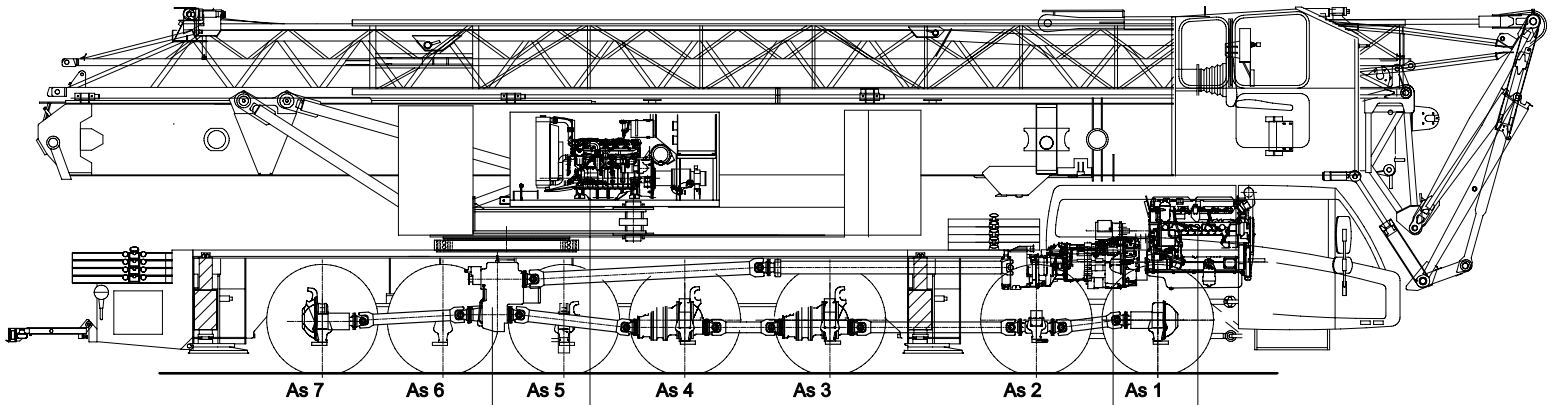

Tussenbak
STEYR VG2701 / 400
Wegversnelling i=0,91
Terreinversnelling i=1,41

Bovenmotor:
John Deere 4045HF475
Vermogen: 129 kW (2200 tpm)
Koppel: 700 Nm (1400 tpm)

Versnellingsbak:
ZF 12TC2740
Automaat
koppelomvormer (WSK)
+ retarder

Motor :
Euro IV
DAF: MX 375 S1 (12,9 ltr)
Vermogen: 375 kW (1900 tpm)
Koppel: 2500 Nm (1000-1410 tpm)

As 1 : gestuurd en aangedreven (eindvertraging, i=7.33)
As 2 : gestuurd en niet aangedreven
As 3 : gestuurd en aangedreven (eindvertraging i=7.29)
As 4 : gestuurd en aangedreven (eindvertraging i=7.29)
As 5 : gestuurd en niet aangedreven
As 6 : gestuurd en niet aangedreven
As 7 : gestuurd en aangedreven (eindvertraging i=7.29)

Banden	: 445/75 R22,5
Vering van de truck: hydro-pneumatisch op alle assen, slag veercil.	: 247 mm
Max. snelheid voertuig in 12e versnelling (begrensd)	: 83 km/uur
Min. snelheid (dieselmotor 1000 tpm)	: 1,6 km/uur
Totaalgewicht	: 84.000 kg.

SPIERINGS
MOBILE CRANES
Merwedestraat 15
5347 KZ Oss NL
Tel. +31 (0)412-626964
Fax +31 (0)412-645299
www.spieringscranes.com

AANDRIJFLIJN SPIERINGS VOUWKRAAN
SK 2400-AT7

Wijzigingen voorbehouden

141-00240006

SPIERINGS
HYDRAULISCHE VOUWKRAAN
SK2400-AT7

2400xxx

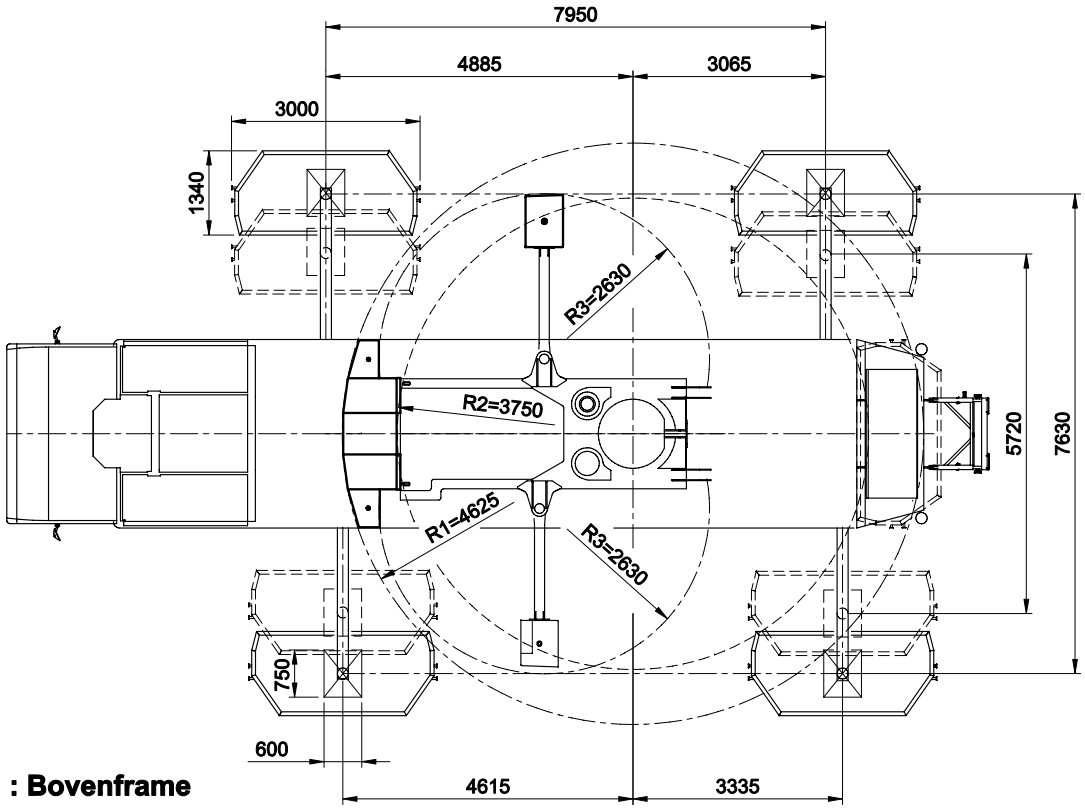

Overzicht afstempeling	
Max. stempeldruk	615 kN
Afm. voetplaat	750x600 mm
Bodemdruk	1,37 N/mm²
Afm. onderlegplaat	3000x1340 mm
Oppervlak	3,585 m²
Bodemdruk	0,17 N/mm²

R1 : Bovenframe
R2 : Tuistangen
R3 : Ballastblok (l)
R4 : Ballastblok (r)

SPIERINGS
MOBILE CRANES
Merwedestraat 15
5347 KZ Oss NL
Tel. +31 (0)412-626964
Fax +31 (0)412-645299
www.spieringscranes.com

141-00240008A

Wijzigingen voorbehouden