Torenkranen

SPIERINGS SK1265-AT6

Heeft u vragen over onze materialen?
Bel dan met 013 - 458 21 21

De informatie binnen dit document is enkel voor richtlijnen en kan onderhevig zijn aan veranderingen. © M.J. van Riel. Alle rechten voorbehouden.

Gieklengte	60 m
Haakhoogte horizontaal	35 m
Haakhoogte getopt	64 m
Stempelbasis	7,95 x 7,66 m

SPIERINGS KRANEN

Merk: SPIERINGS **Type:** SK1265-AT6

Kraankenmerk (Kraan 60 m vlucht)

Serienummer: 1265xxx

Bouwjaar: 20xx

Kraangroep : 3 vlgs. NEN 2018
Lastspectrum : 2 vlgs. NEN 2018
Gebruiksklasse : A vlgs. NEN 2018
Stabiliteit : vlgs. NEN 2022

Kraankengetal	Max. last	Max. vlucht bij max. last	Max. ton-meter cap.	Max. Gieklengte
116 tm	10,0 ton	13,2 m	132 tm	60 m

Snelheden Giek horizontaal / 30° getopt

m/min	kg	
15	10000	0 - 70 m/min
30	5000	
45	2500	0-0,7 omw/min
75	0	

Alle bewegingen van de kraan zijn hydraulisch traploos regelbaar. 30° Toppen mogelijk vanuit kraankabine of met de afstandsbediening. Zwenkbereik van de kraan onbeperkt (360°) in afgestempelde stand.

Opgesteld verrijden alleen mogelijk onder speciale voorwaarden (zie handleiding). De kraan geheel strijken bij windkracht 9 (21 m/sec) en wanneer de kraan voor een langere periode onbeheerd wordt achtergelaten. Bedrijfstemperatuur : -15°C tot +40°C.

Ballastgewicht kraan : 13600 kg.
Aangegeven last is bedrijfslast.
Max. reeptrek : 2500 kg.
2 hijsparten : 5000 kg - 1700 kg
4 hijsparten : 10000 kg - 5000 kg
Windoppervlak last max. 1,0 m²/ ton.

Kraan afstempelen vlgs. voorschrift.
Stempelvierhoek : 7,95 x 7,66 m.
Werken toegestaan t/m windkracht 6 (14 m/s).
Stempelvierhoek : 7,95 x 5,72 m.
Werken toegestaan t/m windkracht 6 (14 m/s).
Maximale afstempelkracht: 520 kN.

HIJSTABEL Afstempeling 7,95 m x 7,66 m

Giek horizontaal

HAAKHOOGTE 25,2 / 35 m (HOOGTE ONDER DE GIEK 27,4 / 37,2 m)

Vlucht (m)	Last (kg)
3,5	10000
13,2	9335
15	7985
20	6965
25	6170
30	5530
35	5000
40	4560
45	4190
50	3870
55	3590
60	3350
55	3130
50	2940
45	2770
40	2615
35	2475
30	2345
25	2230
20	2125
15	2025
13,2	1935
10000	1850
9335	1775
7985	1700
6965	
6170	
5530	
5000	
4560	
4190	
3870	
3590	
3350	
3130	
2940	
2770	
2615	
2475	
2345	
2230	
2125	
2025	
1935	
1850	
1775	
1700	

Giek 30° getopt

Hijshoogte (m)	Vlucht (m)	Last (kg)
36	3,5	5000
46,2	21	4740
48,5	25	4285
51,35	30	3905
54,25	35	3580
57,15	40	3305
60	45	3065
62,9	50	2855
64,2	52,2	2665
		2500
		2350
		2220
		2095
		1985
		1885
		1795
		1700
		5000
		4500
		4085
		3735
		3440
		3180
		2955
		2755
		2580
		2425
		2285
		2155
		2040
		1935
		1840
		1750

HIJSTABEL Afstempeling 7,95 m x 5,72 m

Giek horizontaal

HAAKHOOGTE 25,2 / 35 m (HOOGTE ONDER DE GIEK 27,4 / 37,2 m)

Vlucht (m)	Last (kg)
3,5	10000
8,1	8780
10	7685
15	6825
20	6695
25	5560
30	5085
35	4675
40	4325
45	4020
50	3755
55	3520
60	3305
55	3120
50	2945
45	2795
40	2650
35	2525
30	2405
25	2295
20	2195
15	2105
10	2015
8,1	1935
10000	1860
8780	1790
7685	1725
6825	1660
6695	1605
5560	1550
5085	1495
4675	1445
4325	1400
4020	1355
3755	1315
3520	1275
3305	1235
3120	1200
2945	1165
2795	1130
2650	1100
2525	1065
2405	1040
2295	1010
2195	985
2105	955
2015	930
1935	910
1860	885
1790	860
1725	840
1660	820
1605	800
1550	
1495	
1445	
1400	
1355	
1315	
1275	
1235	
1200	
1165	
1130	
1100	
1065	
1040	
1010	
985	
955	
930	
910	
885	
860	
840	
820	
800	

Giek 30° getopt

Hijshoogte (m)	Vlucht (m)	Last (kg)
36	3,5	5000
41,3	12,5	4770
42,7	15	4355
45,6	20	4005
48,5	25	3700
51,35	30	3435
54,25	35	3205
57,15	40	3000
60	45	2815
62,9	50	2655
64,2	52,2	2505
		2370
		2250
		2140
		2035
		1945
		1855
		1775
		1700
		1630
		1565
		1505
		1445
		1395
		1340
		1295
		1250
		1205
		1165
		1125
		1090
		1055
		1025
		990
		960
		930
		905
		880
		850
		830
		800

Wijzigingen voorbehouden

121-00126001

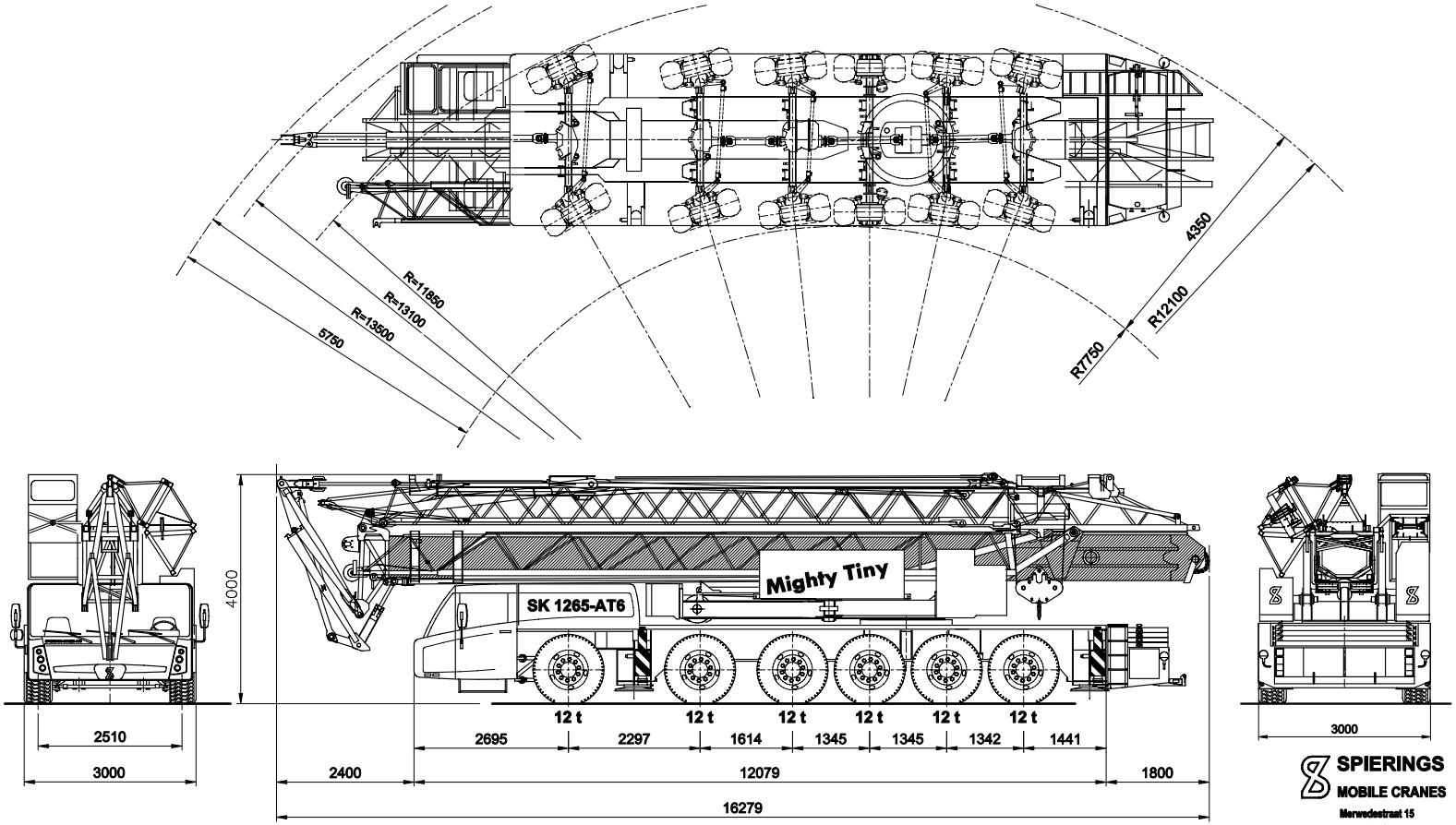

SPIERINGS HYDRAULISCHE VOUWKRAAN
SK 1265 - AT6

Totaal gewicht: 72000 kg
Wijzigingen voorbehouden

SPIERINGS
MOBILE CRANES
Merwedestraat 15
5347 KZ Oss NL
Tel. +31 (0)412-628964
Fax +31 (0)412-645299
www.spieringscranes.com

121-00126002

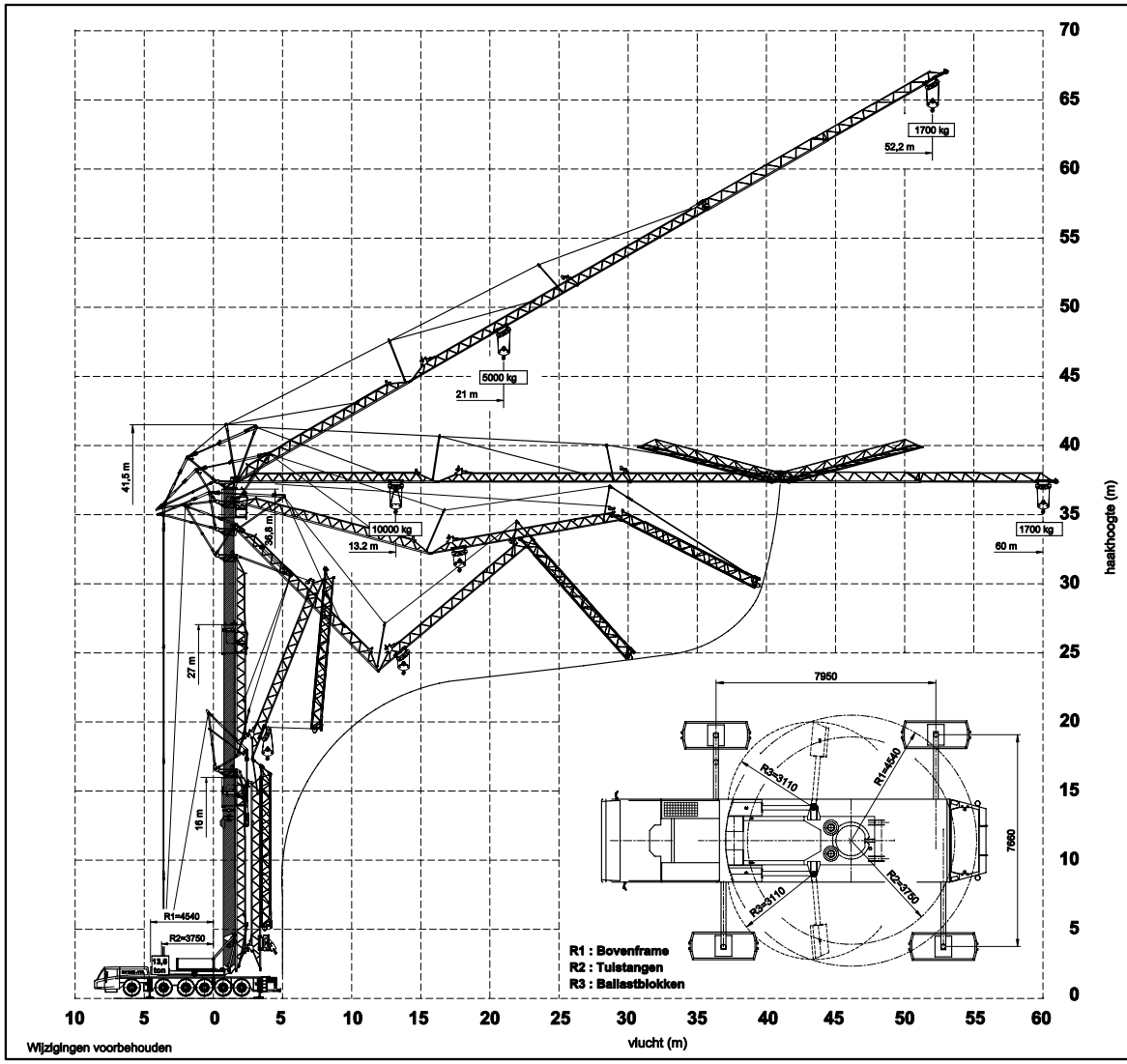

Wijzigingen voorbehouden

SPIERINGS

HYDRAULISCHE VOUWKRAAN

SK1265-AT6

1265xxx

Opbouwschema van de kraan
Vlucht 60 m

Max. stempeldruk	:	520 kN
Afm. voetplaat	:	750x600 mm
Bodemdruk	:	1,15 N/mm²

Giek uitvouwbaar in elke richting (360°)

30° Toppen mogelijk vanuit kraankabine of via de afstandsbediening

Afm. onderlegplaat	:	2500x1000 mm
Bodemoppervlak	:	2,35 m²
Bodemdruk	:	0,22 N/mm²

SPIERINGS
MOBILE CRANES
Merwedestraat 15
5347 KZ Oss NL
Tel. +31 (0)412-626964
Fax +31 (0)412-645299
www.spieringscranes.com

121-00126003

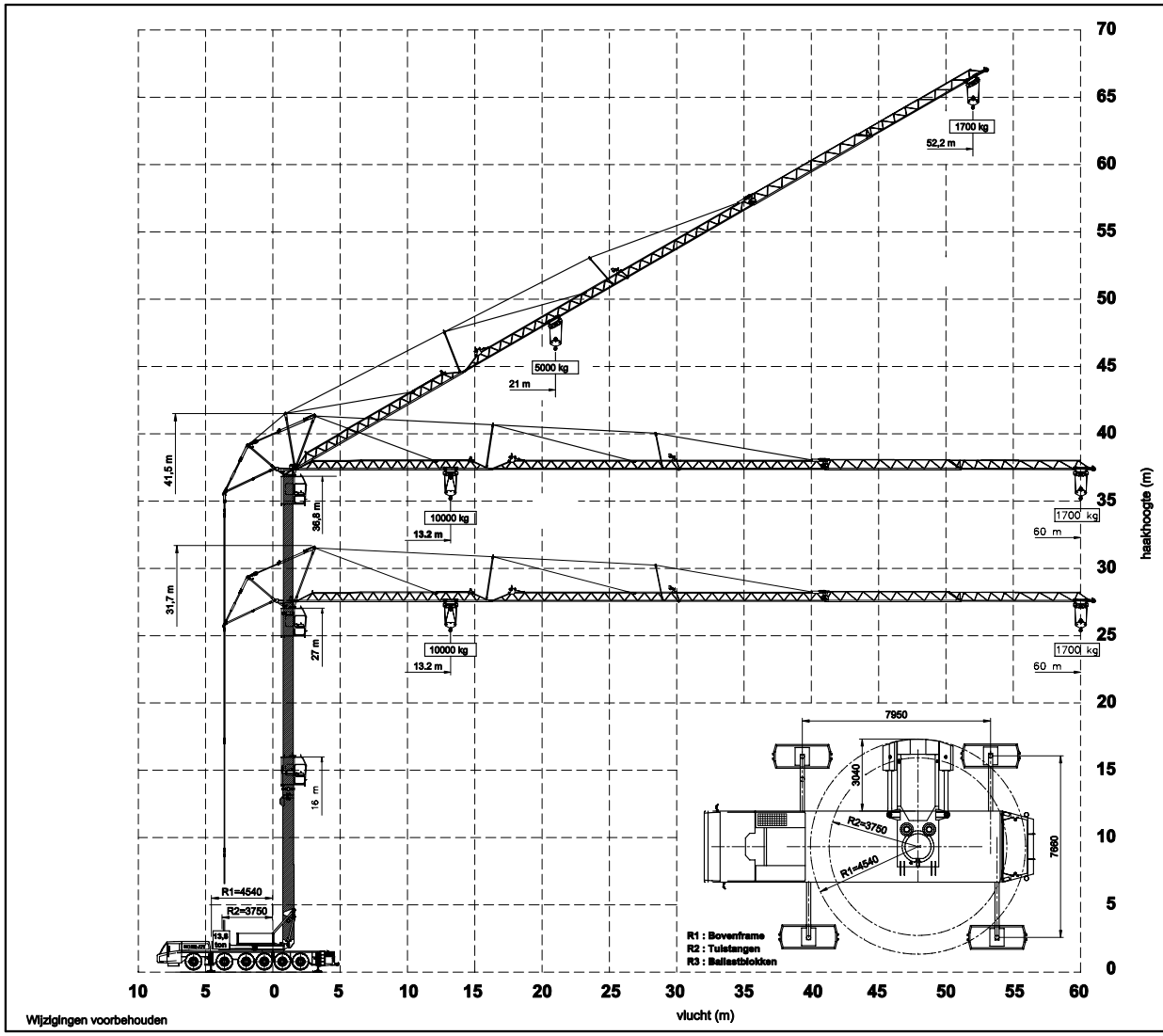

Wijzigingen voorbehouden

SPIERINGS

HYDRAULISCHE VOUWKRAAN

SK1265-AT6

1265xxx

Hijsspecificaties vlucht 60 m

Afstempeling: 7,95 m x 7,66 m

SPIERINGS
MOBILE CRANES
Merwedestraat 15
5347 KZ Oss NL
Tel. +31 (0)412-626964
Fax +31 (0)412-645299
www.spieringscranes.com

121-00126004

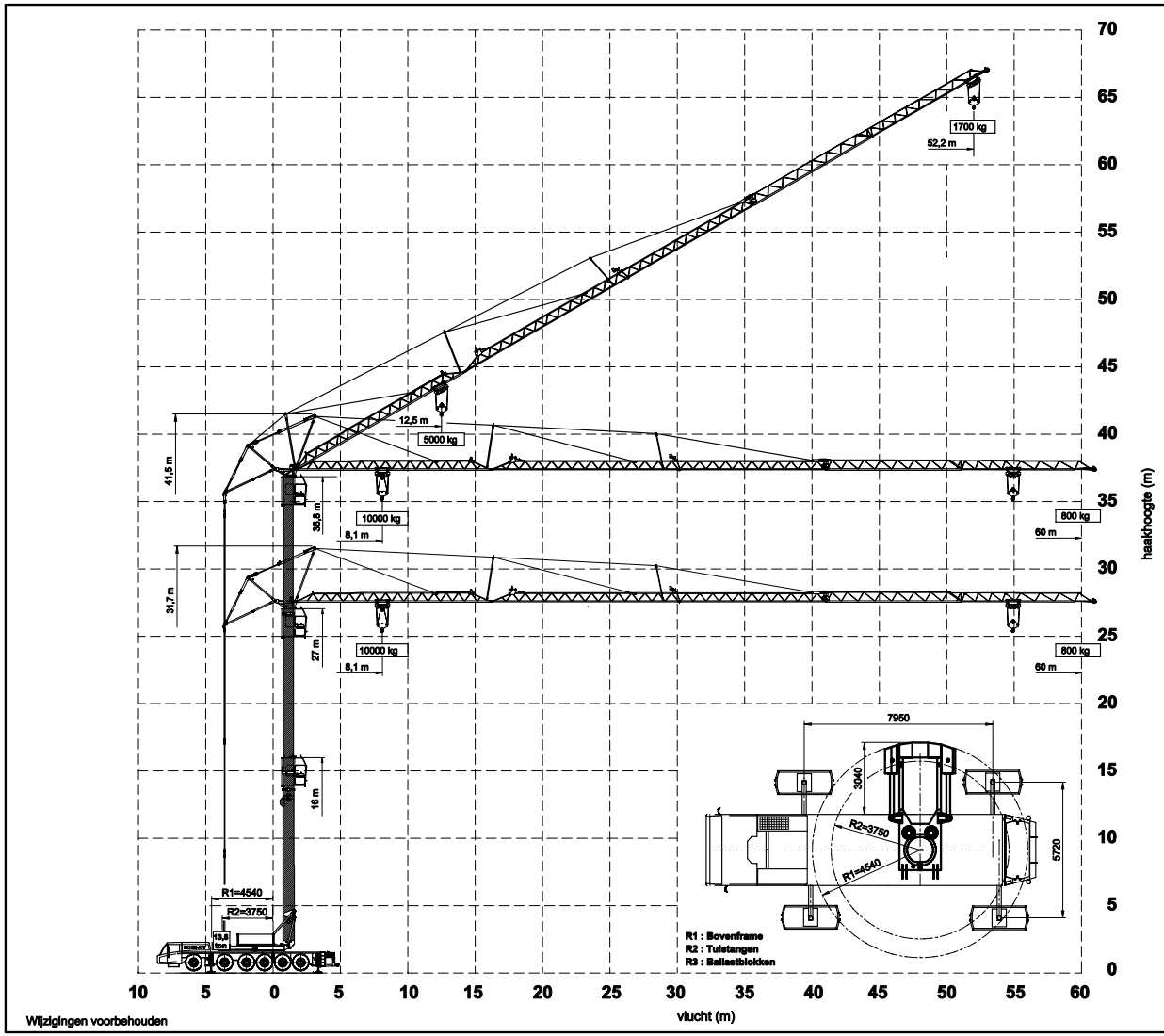

Wijzigingen voorbehouden

SPIERINGS

HYDRAULISCHE VOUWKRAAN

SK1265-AT6

1265xxx

Hijsspecificaties vlucht 60 m

Afstempeling: 7,95 m x 5,72 m

SPIERINGS
MOBILE CRANES
Merwedestraat 15
5347 KZ Oss NL
Tel. +31 (0)412-626964
Fax +31 (0)412-645299
www.spieringscranes.com

121-00126005

SPIERINGS KRANEN

Merk: SPIERINGS **Type:** SK1265-AT6

Kraankenmerk (Kraan 52 m vlucht)

Serienummer	1265xxx
Bouwjaar	20xx

Kraangroep : 3 vlgs. NEN 2018
Lastspectrum : 2 vlgs. NEN 2018
Gebruiksklasse : A vlgs. NEN 2018
Stabiliteit : vlgs. NEN 2022

Kraankengetal	Max. last	Max. vlucht bij max. last	Max. ton-meter cap.	Max. Gieklengte
120 tm	10,0 ton	13,57 m	135 tm	52 m

Snelheden Giek horizontaal / 30° getopt

m/min	kg	
15	10000	0 - 70 m/min
30	5000	
45	2500	0-0,7 omw/min
75	0	

Alle bewegingen van de kraan zijn hydraulisch traploos regelbaar.
30° Toppen mogelijk vanuit kraankabine of met de afstandsbediening.
Zwenkbereik van de kraan onbeperkt (360°) in afgestempelde stand.

Opgesteld verrijden alleen mogelijk onder speciale voorwaarden (zie handleiding).
De kraan geheel strijken bij windkracht 9 (21 m/sec) en wanneer de kraan voor een langere periode onbeheerd wordt achtergelaten.
Bedrijfstemperatuur : -15°C tot +40°C.

Ballastgewicht kraan : 13600 kg.
Aangegeven last is bedrijfslast.
Max. reeptrek : 2500 kg.
2 hijsparten : 5000 kg - 1700 kg
4 hijsparten : 10000 kg - 5000 kg
Windoppervlak last max. 1,0 m²/ ton.

Kraan afstempelen vlgs. voorschrift.
Stempelvierhoek : 7,95 x 7,66 m.
Werken toegestaan t/m windkracht 6 (14 m/s).
Stempelvierhoek : 7,95 x 5,72 m.
Werken toegestaan t/m windkracht 6 (14 m/s).
Maximale afstempelkracht: 520 kN.

HIJSTABEL Afstempeling 7,95 m x 7,66 m

Giek horizontaal

HAAKHOOGTE 25,2 / 35 m (HOOGTE ONDER DE GIEK 27,4 / 37,2 m)

Vlucht (m)	3,5	13,57	15	20	25	30	35	40	45	50	52
Last (kg)	10000	9640	8245	7195	6370	5710	5170	4715	4330	4000	3715
		10000	8890	7685	6760	6025	5430	4935	4515	4160	3855

Vlucht (m)	3,5	25	30	35	40	45	50	52
Last (kg)	10000	3465	3240	3045	2865	2705	2565	2430	2310	2200	2100
		3585	3350	3140	2955	2785	2635	2595	2370	2255	2150

Giek 30° getopt

Hijshoogte (m)	36	46,5	48,5	51,35	54,25	57,15	60,2

Vlucht (m)	3,5	21,6	25	30	35	40	45,3
Last (kg)	5000	4900	4430	4035	3705	3420	3170	2950	2760	2590	2435	2295	2170	2100
		5000	4655	4225	3865	3555	3290	3055	2855	2670	2510	2365	2235	2115

HIJSTABEL Afstempeling 7,95 m x 5,72 m

Giek horizontaal

HAAKHOOGTE 25,2 / 35 m (HOOGTE ONDER DE GIEK 27,4 / 37,2 m)

Vlucht (m)	3,5	8,45	10	15	20	25	30	35	40	45	50	52
Last (kg)	10000	10000	8990	6460	5360	4560	3960	3490	3115	2805	2545	2325	2135	1975	1830	1700	1590	1490	1395	1315	1240	1170	1110	1050
		9240	7190	5860	4930	4240	3715	3295	2950	2670	2430	2225	2050	1900	1765	1645	1535	1440	1355	1275	1205	1140	1080	

Giek 30° getopt

Hijshoogte (m)	36	41,6	45,6	48,5	51,35	54,25	57,15	60,2

Vlucht (m)	3,5	13	15	20	25	30	35	40	45,3
Last (kg)	5000	4595	3905	3385	2975	2650	2380	2155	1965	1805	1660	1535	1430	1330	1240	1165	1090	1050
		5000	4225	3625	3170	2805	2510	2265	2060	1880	1730	1600	1480	1375	1285	1200	1125	1060

121-00126051

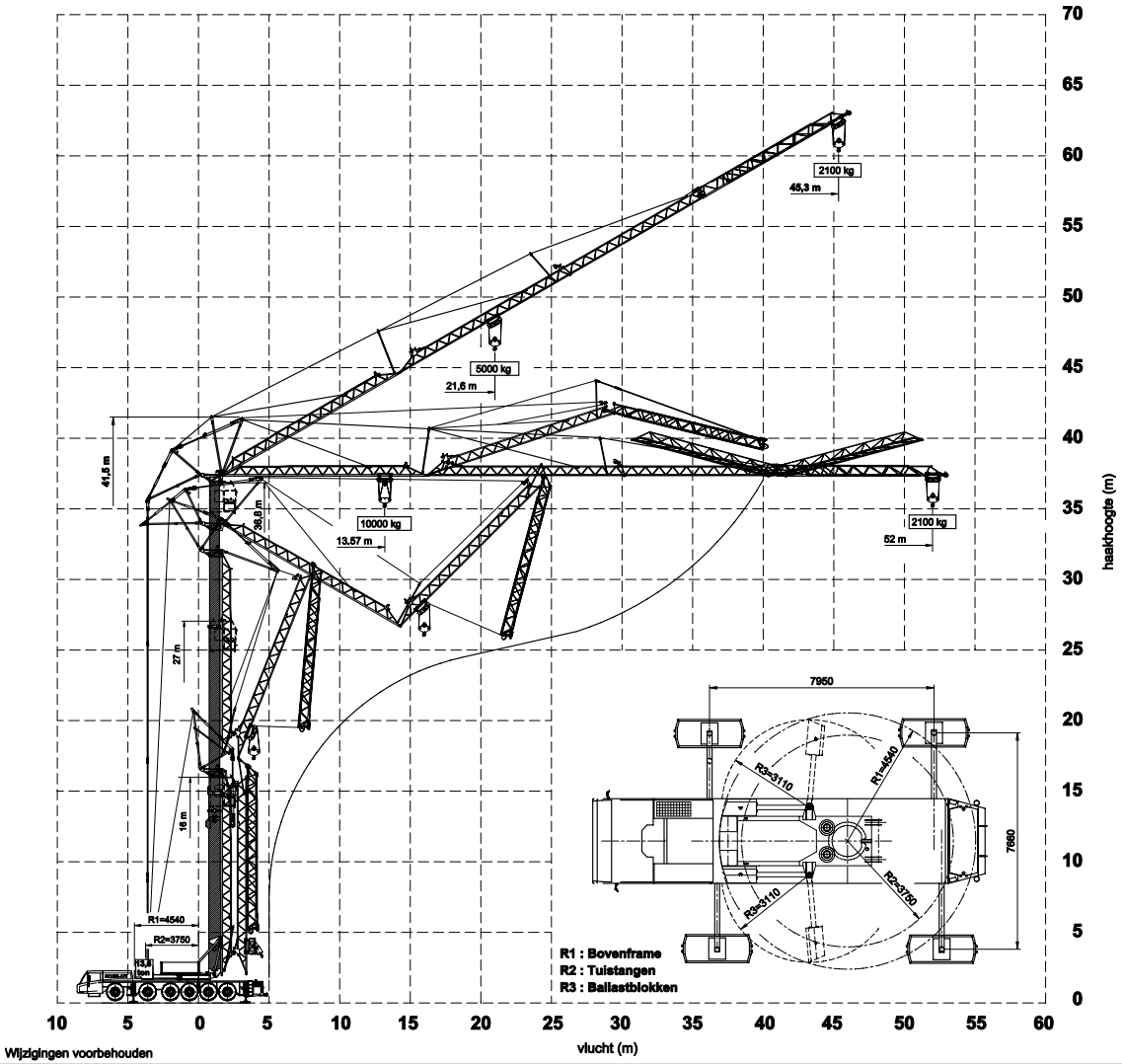

SPIERINGS

HYDRAULISCHE VOUWKRAAN

SK1265-AT6

1265xxx

Opbouwschema van de kraan
Vlucht 52 m

Max. stempeldruk	:	520 kN
Afm. voetplaat	:	750x600 mm
Bodemdruk	:	1,15 N/mm²

Giek uitvouwbaar in elke richting (360°)

30° Toppen mogelijk vanuit kraankabine of via de afstandsbediening

Afm. onderlegplaat	:	2500x1000 mm
Bodemoppervlak	:	2,35 m²
Bodemdruk	:	0,22 N/mm²

SPIERINGS
MOBILE CRANES
Merwedestraat 15
5347 KZ Oss NL
Tel. +31 (0)412-626964
Fax +31 (0)412-645299
www.spieringscranes.com

121-00126053

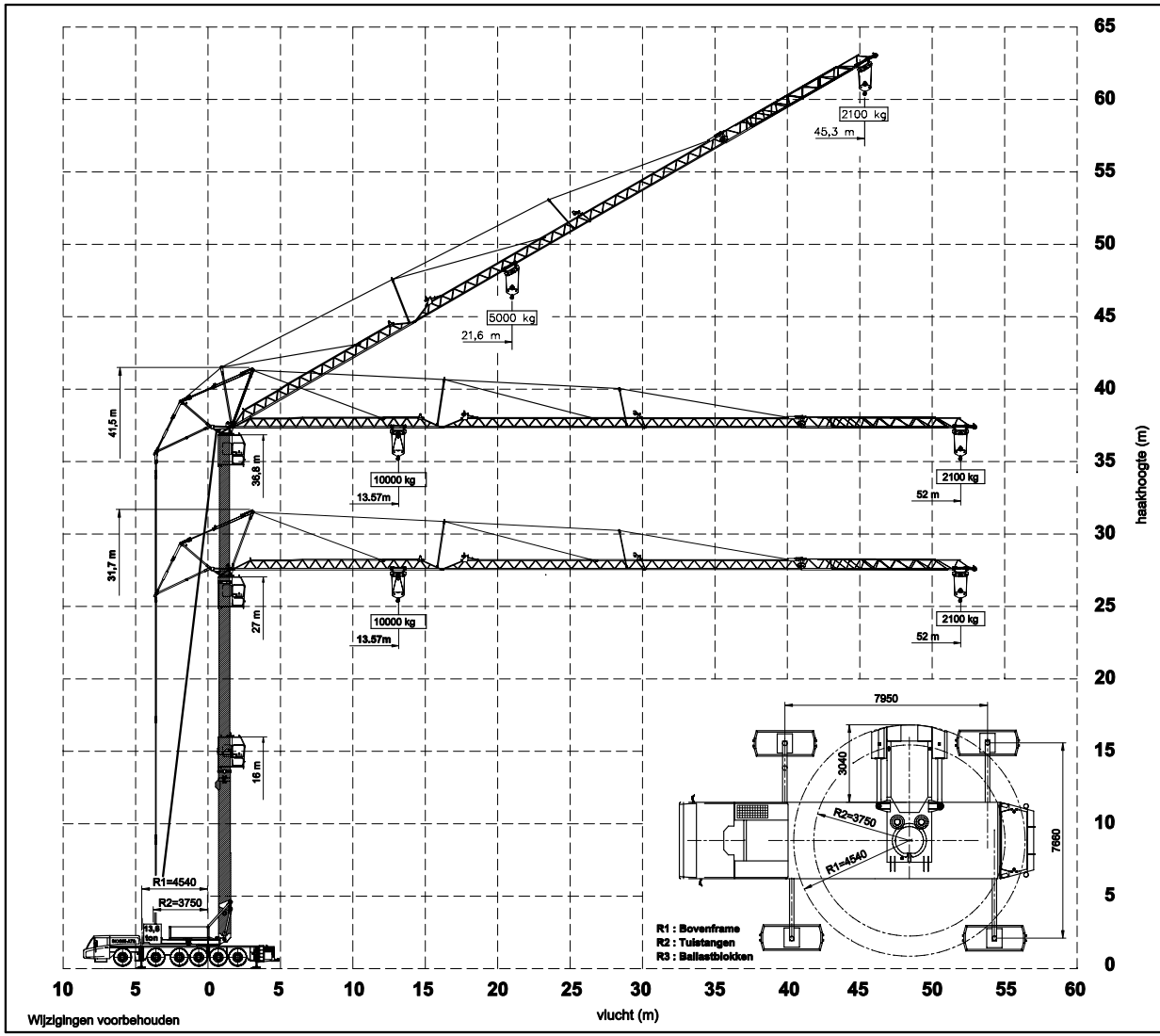

Wijzigingen voorbehouden

SPIERINGS

HYDRAULISCHE VOUWKRAAN

SK1265-AT6

1265xxx

Hijsspecificaties vlucht 52 m

Afstempeling: 7,95 m x 7,66 m

SPIERINGS
MOBILE CRANES
Merwedestraat 15
5347 KZ Oss NL
Tel. +31 (0)412-626964
Fax +31 (0)412-645299
www.spieringscranes.com

121-00126054

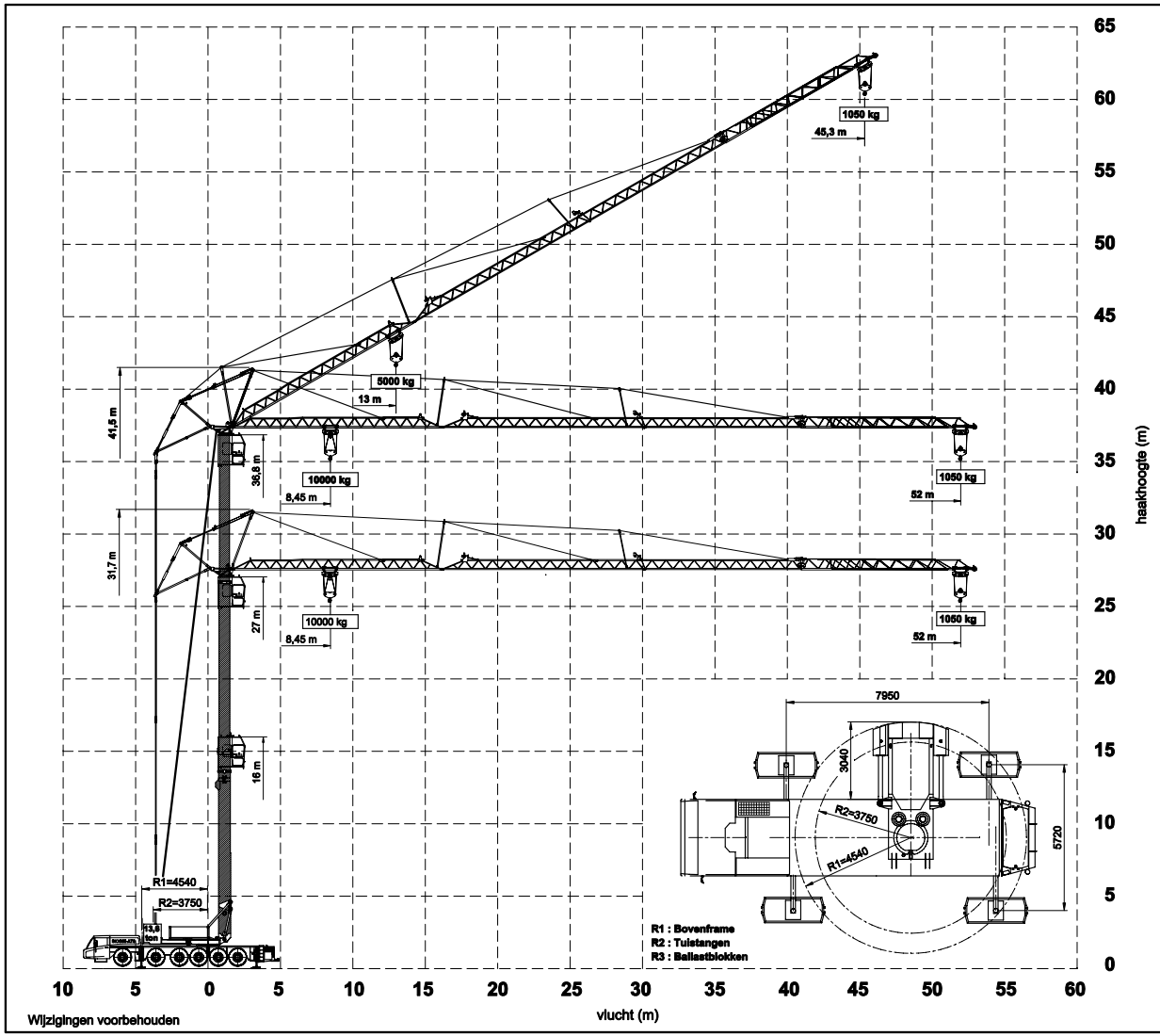

Wijzigingen voorbehouden

SPIERINGS

HYDRAULISCHE VOUWKRAAN

SK1265-AT6

1265xxx

Hijsspecificaties vlucht 52 m

Afstempeling: 7,95 m x 5,72 m

SPIERINGS
MOBILE CRANES
Merwedestraat 15
5347 KZ Oss NL
Tel. +31 (0)412-626964
Fax +31 (0)412-645299
www.spieringscranes.com

121-00126055

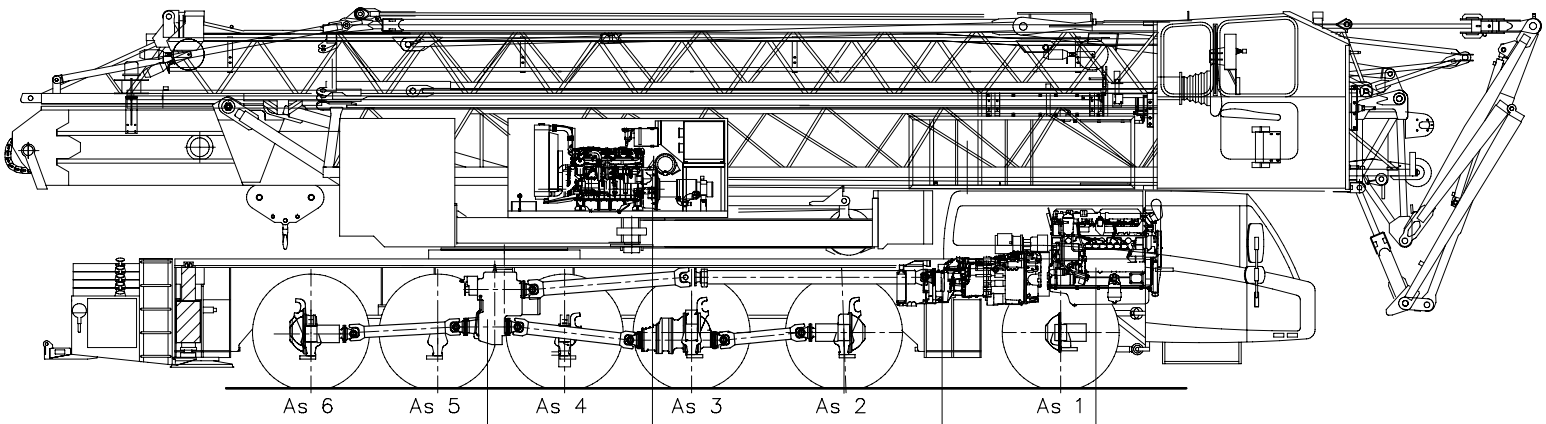

Tussenbak
STEYR VG2001/396
Wegversnelling i=0,89
Terreinversnelling i=1,54

Bovenmotor:
John Deere 4045HF475
Vermogen: 129 kW (2200 tpm)
Koppel: 700 Nm (1400 tpm)

Versnellingsbak:
ZF 16AS2601
Automaat
drogeplaat koppeling
+ intarder

Motor :
Euro IV
DAF: MX 375 (12,9 ltr)
Vermogen: 375 Kw (1900 tpm)
Koppel: 2500 Nm (1000–1410 tpm)

As 1 : gestuurd
As 2 : gestuurd en aangedreven (eindvertraging i=7,29)
As 3 : gestuurd en aangedreven (eindvertraging i=7,29)
As 4 : niet gestuurd en niet aangedreven
As 5 : gestuurd, niet aangedreven
As 6 : gestuurd en aangedreven (eindvertraging i=7,29)

Banden	:	445/75 R22,5
Vering van de truck: hydro–pneumatisch op alle assen, slag veercil.	:	247 mm
Max. snelheid voertuig in 16e versnelling	:	85 km/uur
Min. snelheid (dieselmotor 1000 tpm)	:	1,6 km/uur
Totaalgewicht	:	72.000 kg.

SPIERINGS
MOBILE CRANES
Merwedestraat 15
5347 KZ Oss NL
Tel. +31 (0)412-626964
Fax +31 (0)412-645299
www.spieringscranes.com

AANDRIJFLIJN SPIERINGS VOUWKRAAN
SK 1265 - AT6

121-00126006

Wijzigingen voorbehouden

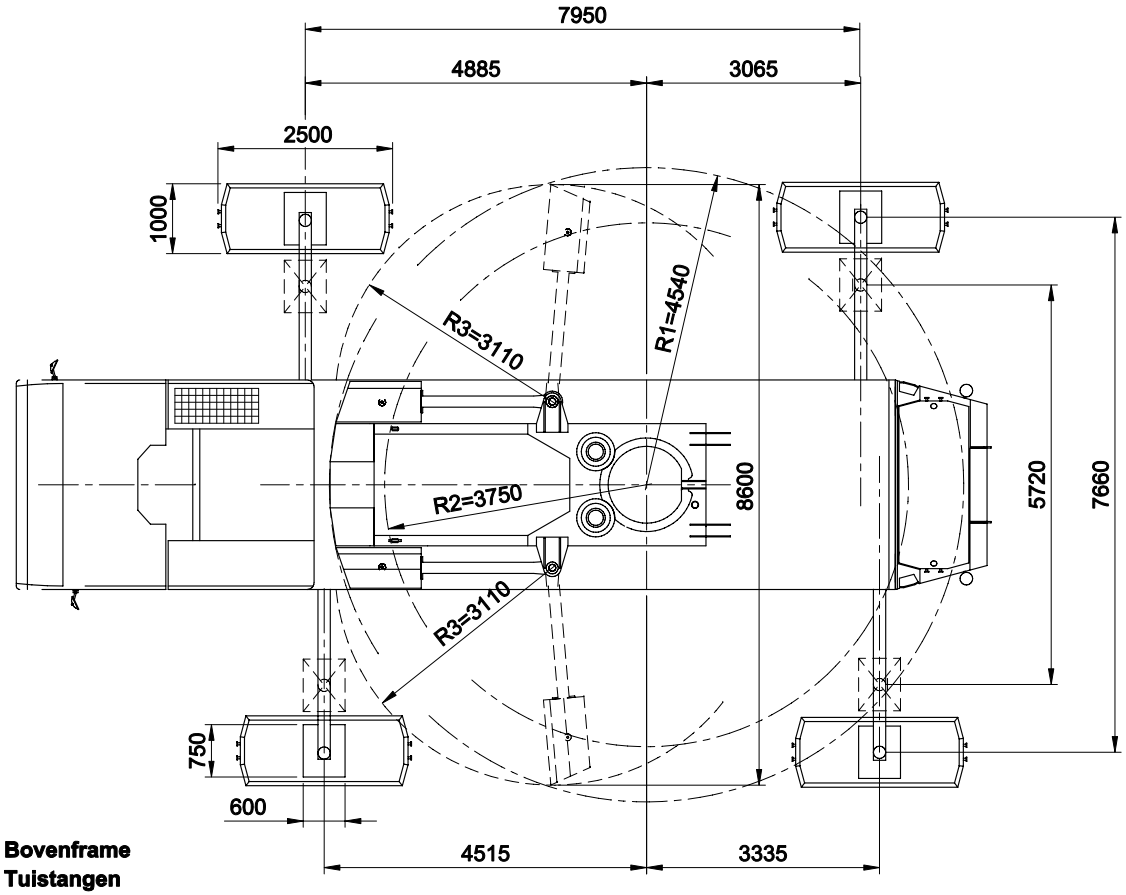

SPIERINGS

HYDRAULISCHE VOUWKRAAN

SK 1265 - AT6

1265xxx

Overzicht afstempeling	
Max. stempeldruk	520 kN
Afm. voetplaat	750x600 mm
Bodemdruk	1,15 N/mm²
Afm. onderlegplaat	2500x1000 mm
Oppervlak	2,35 m²
Bodemdruk	0,22 N/mm²

R1 : Bovenframe
R2 : Tuistangen
R3 : Ballastblok

SPIERINGS
MOBILE CRANES
Merwedestraat 15
5347 KZ Oss NL
Tel. +31 (0)412-626964
Fax +31 (0)412-645299
www.spieringscranes.com

Wijzigingen voorbehouden

121-00126007